JIMBO

内線規程対応

アースターミナル付 / 入線機能付
防雨形抜止接地コンセント

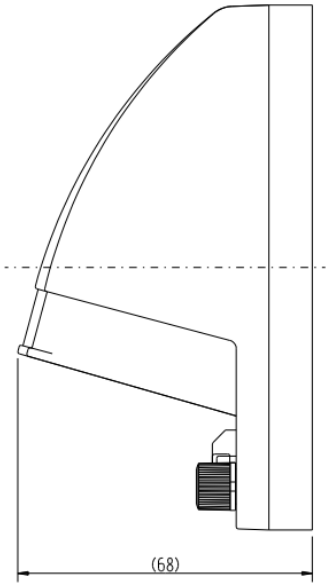

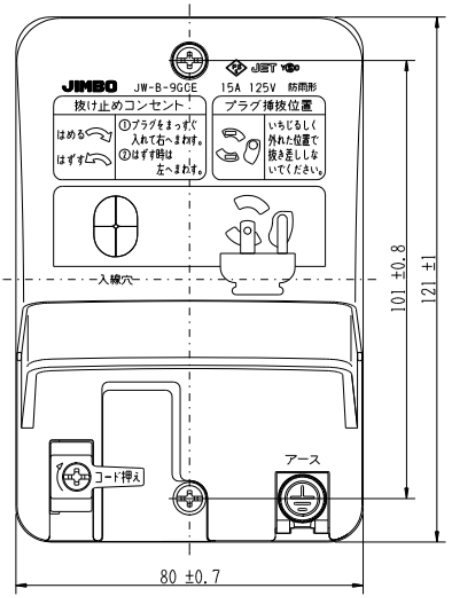

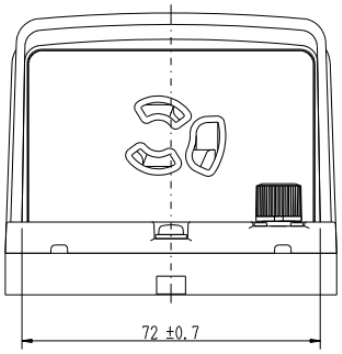

アースターミナル付防雨形抜止接地コンセント
品番：JW-B-9GE　￥1,870（税別）

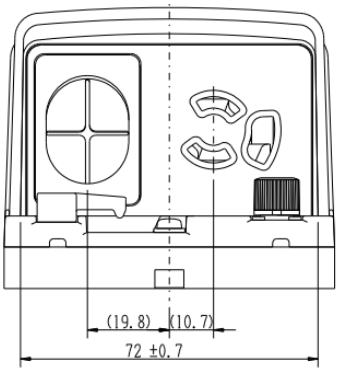

防雨形入線機能付抜止接地コンセント
品番：JW-B-9GCE　￥2,100（税別）

カラーバリエーション

2022年12月に内線規程が改定されました

POINT1

屋外用の防雨コンセントなどは接地極付コンセントに
することが義務的事項に変更されました。

POINT2

屋外で使用する場合はアースターミナルがあっても
接地極なしは認められません。

アースターミナル付
2P防雨コンセント

内線規程とは―

電気事業法に基づく経済産業省令として制定された「電気設備に関する技術基準を定める省令」の工事方法、維持、実務等を具体的
かつ詳細に設定した民間規格です。
電気工事者は施工マニュアルとして広く活用されております。
※「内線規程2022年版（JECA8001-2022）」（一社）日本電気協会より発行
※「内線規程2019年追補版（JECA8001-2016）」含む

防雨形配線器具　ラインアップ

JW-B-9GE
（ラクダ）　￥1,620

JW-B-9GE-BR
（ブラウン）　￥1,620

JW-B-9GE-PW
（ピュアホワイト）　￥1,870

JW-B-9GE-B
（ブラック）　￥1,870

JW-B-9CGE
（ラクダ）　￥1,850

JW-B-9GCE-BR
（ブラウン）　￥1,850

JW-B-9GCE-PW
（ピュアホワイト）　￥2,100

JW-B-9GCE-B
（ブラック）　￥2,100

JW-B-9G9GE
（ラクダ）　￥1,650

JW-B-9G9GE-BR
（ブラウン）　￥1,650

JW-B-9G9GE-PW
（ピュアホワイト）　￥1,900

JW-B-9G9GE-B
（ブラック）　￥1,900

JW-B-2C
（ラクダ）　￥700

JW-B-2C-BR
（ブラウン）　￥690

防雨形抜止コンセントの特長

- □露出・埋込兼用
- □プラグが差し込みやすい半透明カバー付
- □絶縁取付枠の採用で金属壁にも取付可
- □扉付抜止形コンセントで雨の飛沫・ホコリなどの侵入を防止

使用上のご注意

- 極性付プラグは使用できません。
- プラグの抜き差しやロックが弱くなった抜止コンセント、また破損・刃の曲がったプラグは使用しないでください。
- プラグは中途半端に差し込んだ状態で使用しないでください。
- 開閉（プラグ挿抜）の頻度が多い場所には使用しないでください。
- プラグはロック位置までしっかり回して使用してください。また、プラグを抜く時は、必ずプラグを持ち左に回して（ロック解除）からまっすぐに引き抜いてください。
- 防雨形抜止コンセントはEV充電に常用しないでください。

施工上のご注意

- 中空壁取付の場合開口寸法は55×95mmです。
- 器具は必ず地上30cm以上のところに取り付けてください。（内線規程3202-2節）
- 取付面はできるだけ凹凸の少ないように仕上げ、防水効果を高めてください。
- 絶縁取付枠が変形しないようにボックスねじを締め付けてください。

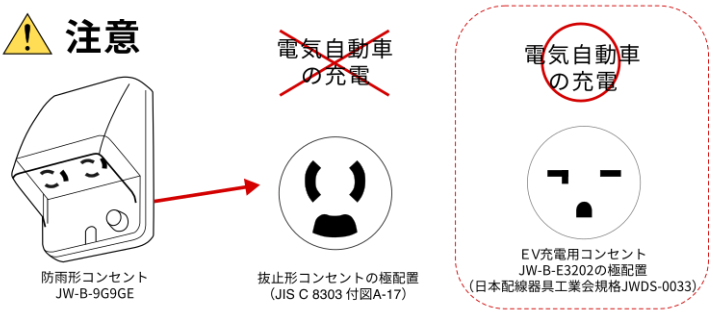

発売元：神保電器株式会社　https://www.jimbodenki.co.jp

本リーフレット掲載の価格に消費税は含まれておりません。
製品改良の為、仕様・外観は予告なしに変更する場合があります。
印刷物と実物では多少色味が異なる場合があります。