JEC-BN-55G	マイルドビー 埋込接地ダブルコンセント 2極接地極付　15A－125V	特定電気用品 第三角法

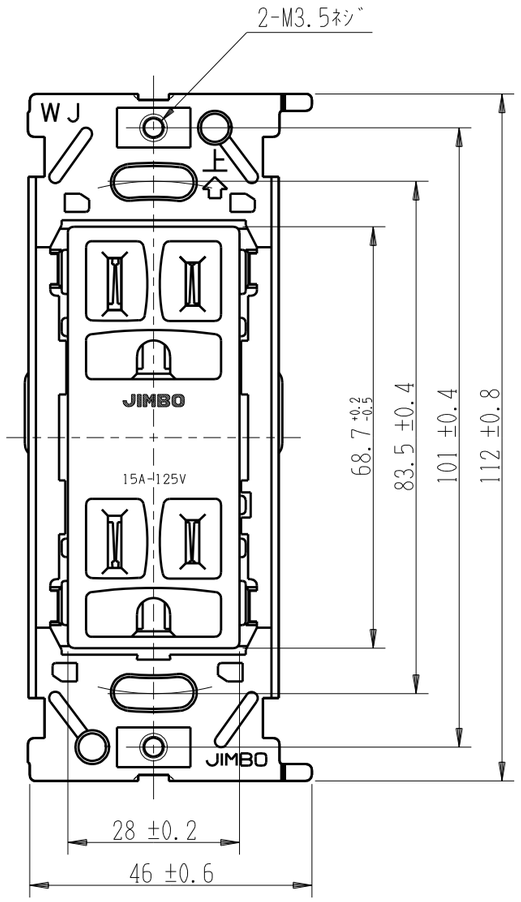

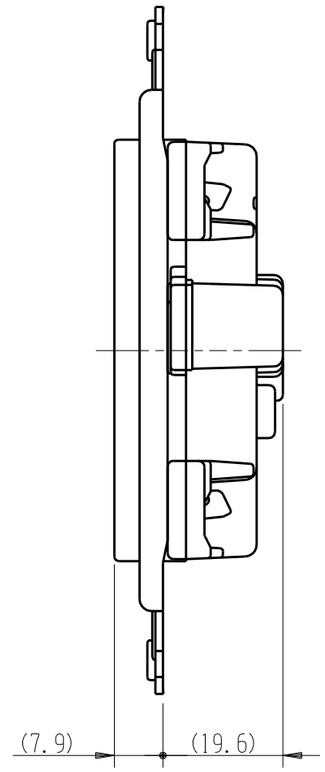

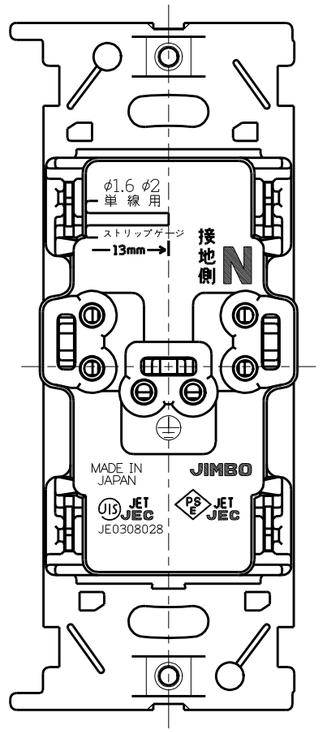

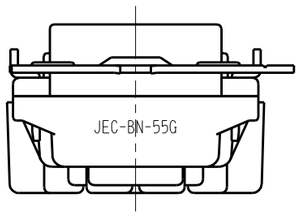

※ 仕様及び外観は商品改良のため、予告なく変更する事がありますので、都度、最新版をご確認ください。

作成	2026年02月17日	神保電器株式会社